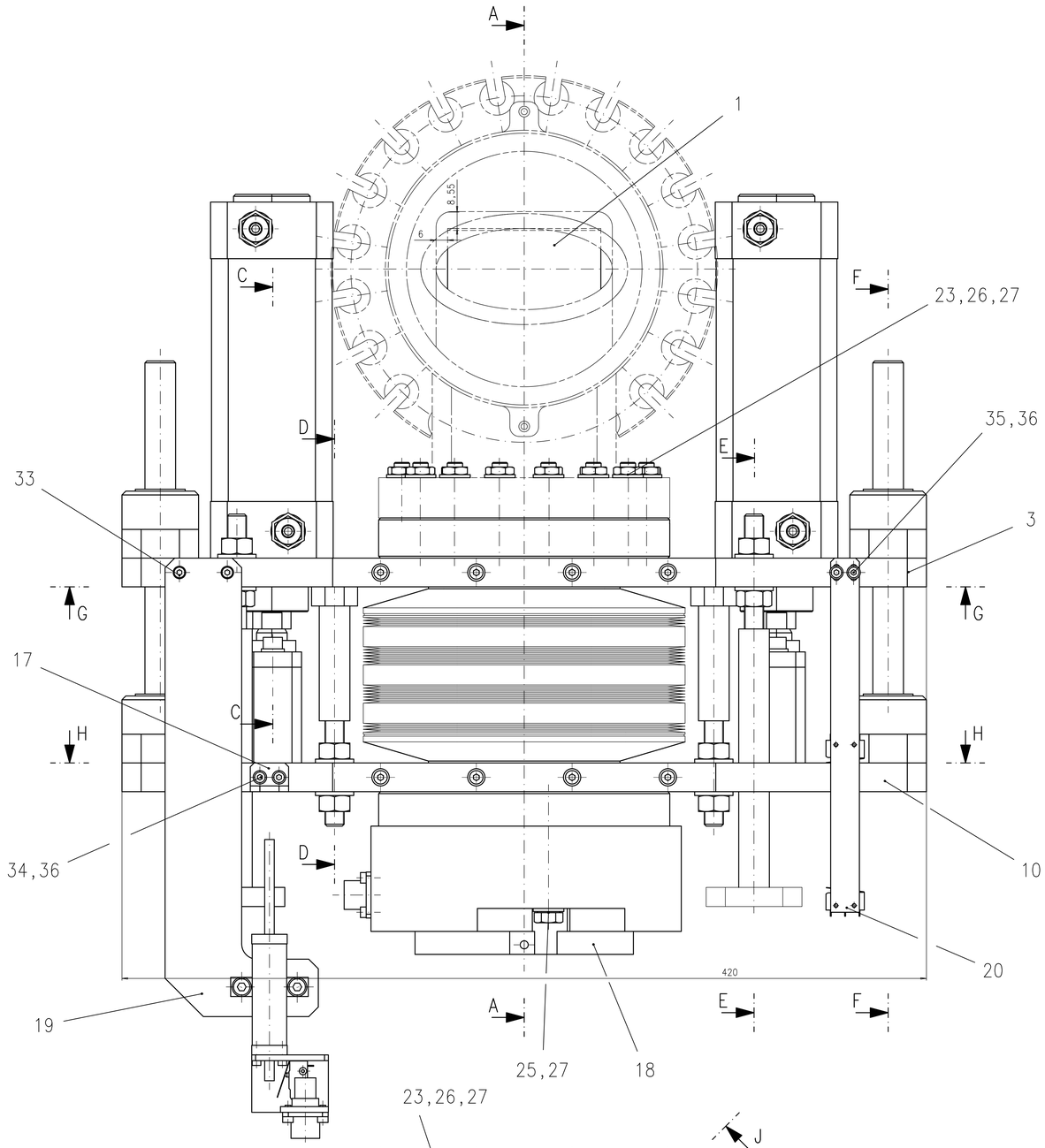

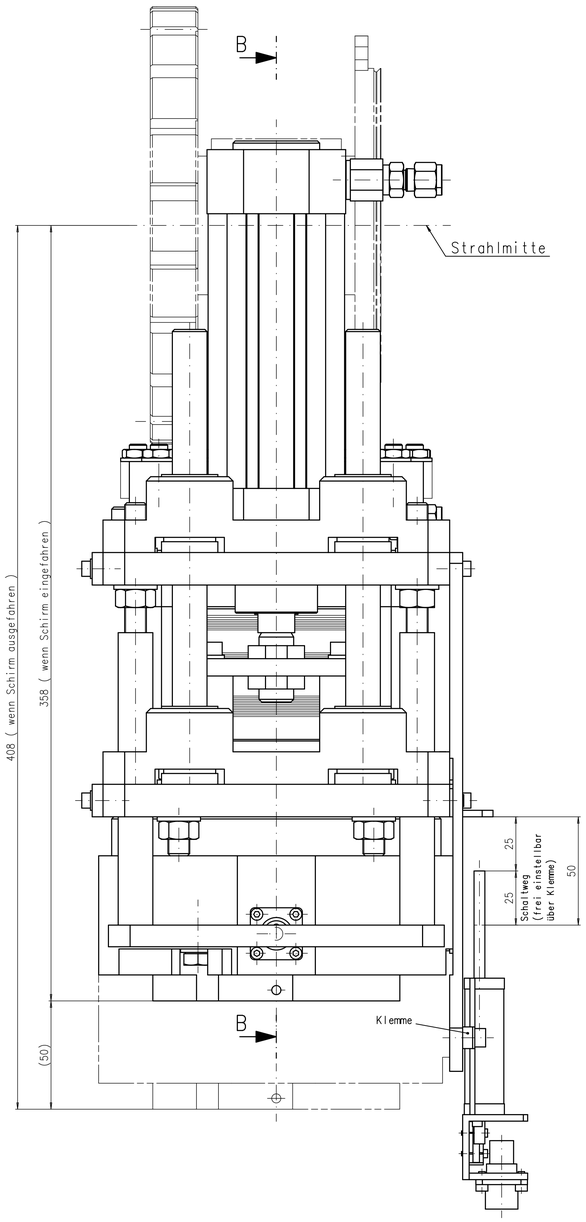

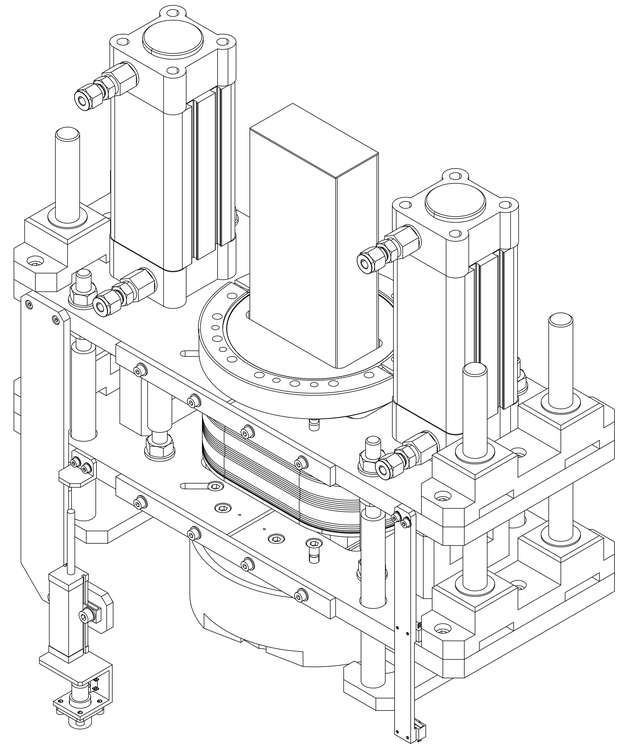

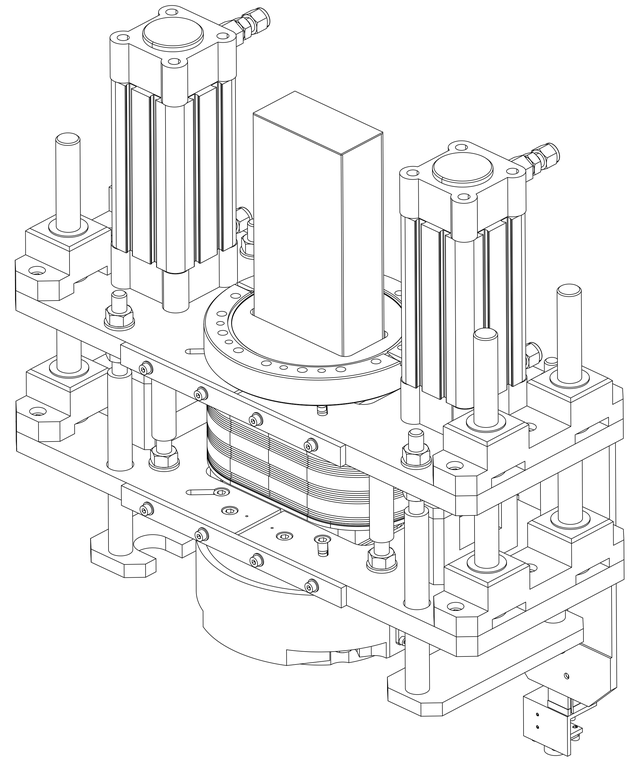

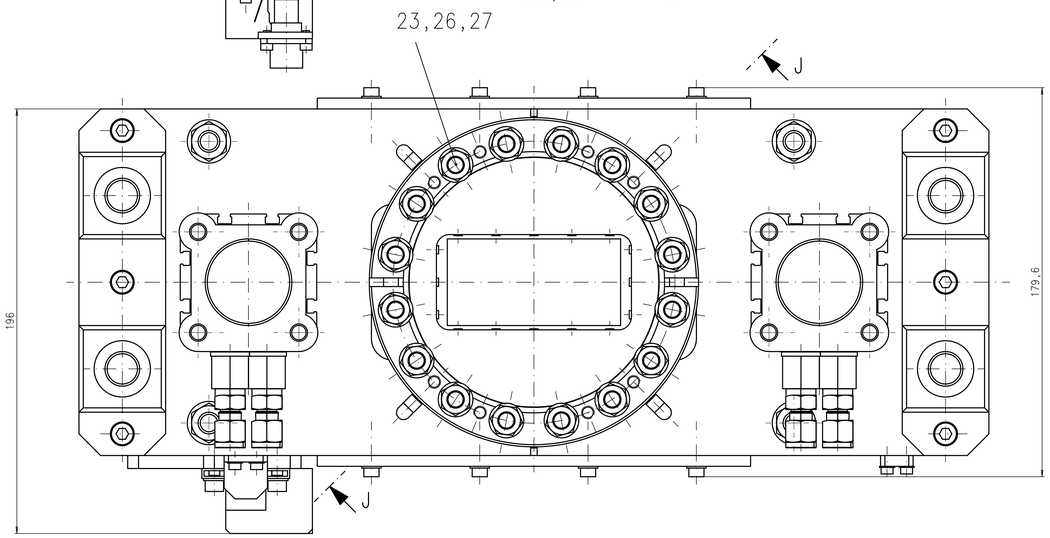

Tolerierungsgrundsatz: ISO 8015 Oberflächenkenngrößen nach DIN EN ISO 1302, 4287 bzw. 4288			Allg.-Toleranzen nach DIN ISO 2768 Toleranzkl.: mittel	Halbzeug			Gewicht
Eigentum von DESY. Alle Rechte vorbehalten. Vor der Nutzung dieser Unterlagen oder der darin enthaltenen Informationen ist die Zustimmung des DESY-Technologietransfers erforderlich.				Schutzvermerk nach DIN ISO 16016 (Ok-Sicht) beachten. Working Status:	1:1 Maßstab:	Ort:	Auftrag:
					Material:		
				Datum / Name Gez. 03.09.2008 Siemens_Maike Gepr. Gen.	Schirmmonitor Süd-Ost PETRA III		
b	neue Ausführung	03.02.09	Siem	Desy-MDI	0 08 7320/0.000/2.7	A	Blatt 1 von 2 Blättern
a	Pos.1/Abschirmdose	27.08.08	Siem	Teile-Nr. 0000000000634013		Rev.:	
Stat.	Änderung	Datum	Name	DMS-Nr. 0000000000859945	Erz.f.	Erz.d.	Plot 17.06.2008