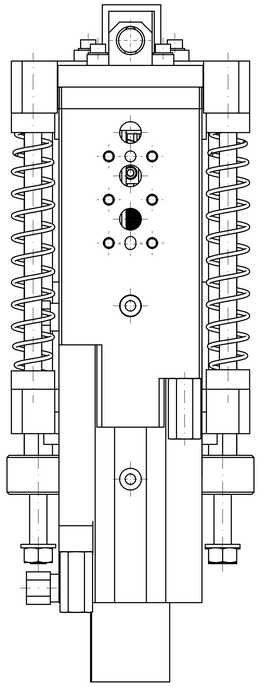

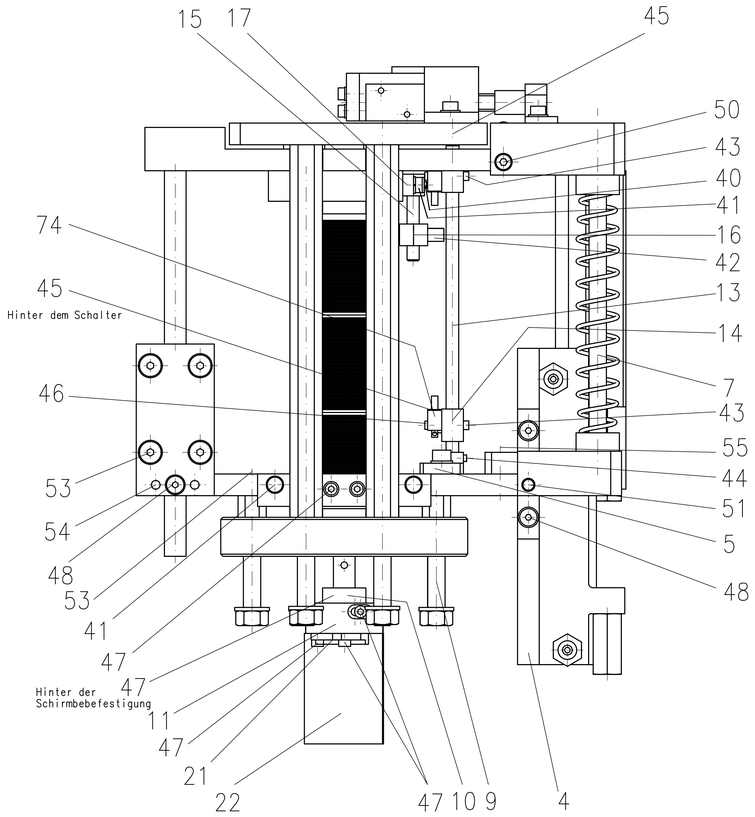


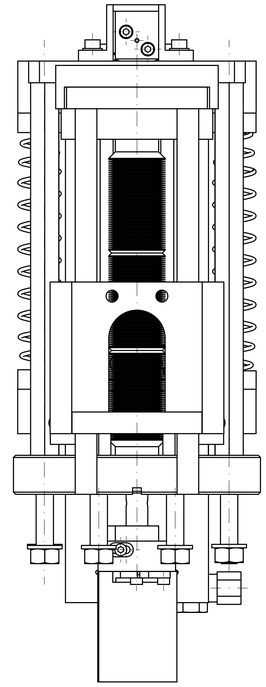

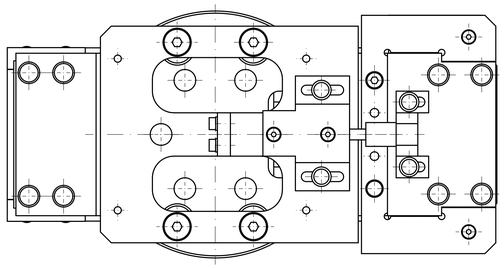

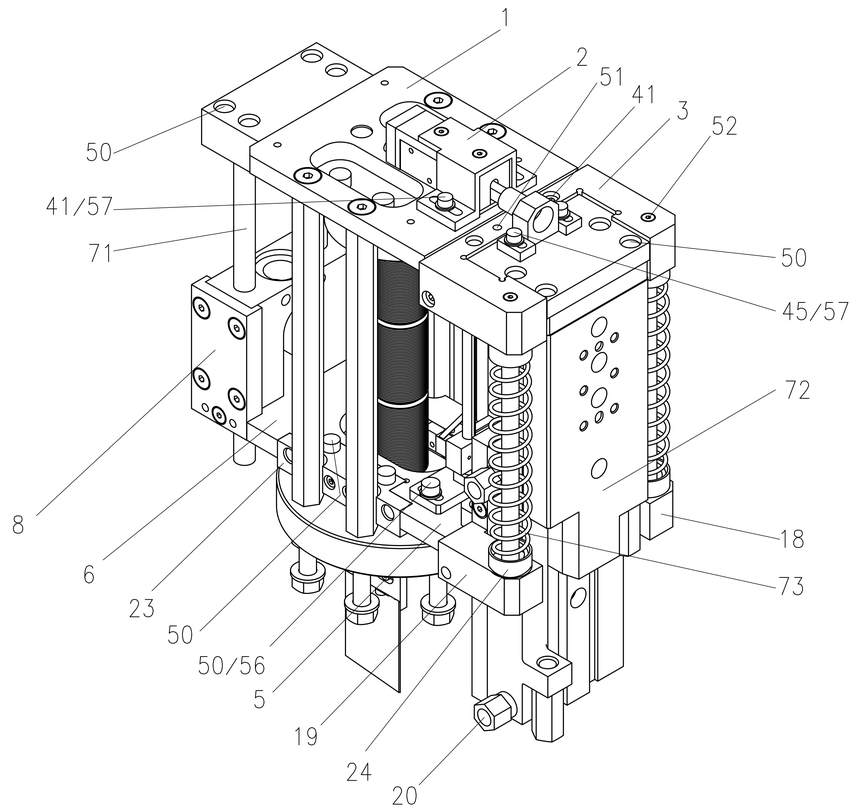


| | | | | | | | |
|---|---|---|---|---|---|---|---|
| Tolerierungsgrundsatz: ISO 8015<br>Oberflächenangaben nach DIN EN ISO 1302, 4287 bzw. 4288 | Allg.Toleranzen nach DIN ISO 2768<br>Toleranzkl.: m-H | Halbzeug | | | | | Gewicht |
| Eigentum von DESY. Alle Rechte vorbehalten. Vor der Nutzung dieser Unterlagen oder der darin enthaltenen Informationen ist die Zustimmung des DESY-Technologietransfers erforderlich. | | | Schutzvermerk DIN ISO 16016 (06-2002) beachten | 1:1<br>Maßstab: | Ort: | | Auftrag: |
| | | | Working<br>Status: | Material: | | | |
| | | Datum | Name | SM-Strahlrohr 63x2<br>Septum | | | |
| | | Gez. 06.02.2008 | Gauspohl,Heinz-Peter | | | | |
| | | Gepr. 06.02.2008 | Gauspohl,Heinz-Peter | | | | |
| | | Gen. | | | | | |
| | | | Desy-MDI | 0 08 7301/0.000/2.7 | A | Blatt von Blättern | |
| | | | Seite-Nr.: 00000000062313 | | Rev. | | |
| Zust. | Änderung | Datum | Name DMG-Nr.: 00000000082695 | Ers.f. | | Ers.d. | Plot |