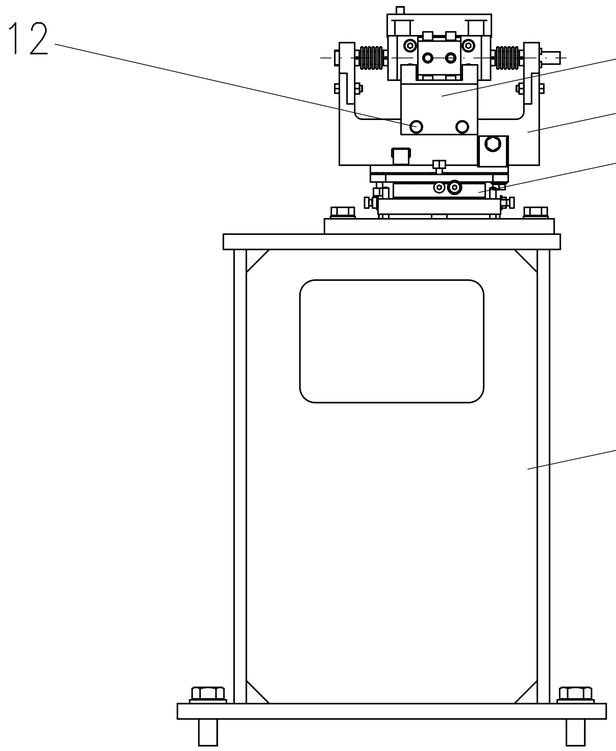

Pos.5 nur zum Justieren des HF-MOMO verwenden! Die Schablone muss danach abgebaut werden!

Montage Pos.1 siehe Text unten rechts!

Pos.2 wird mit Pos. 8+9 auf Pos.3 (Unterbau) verschraubt

Pos.3 wird mit Pos.10+11 auf dem Girder verschraubt.

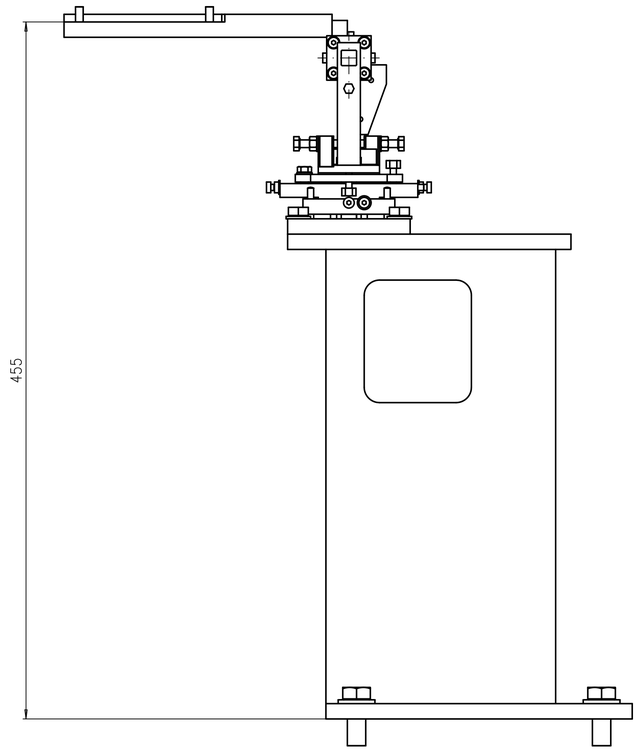

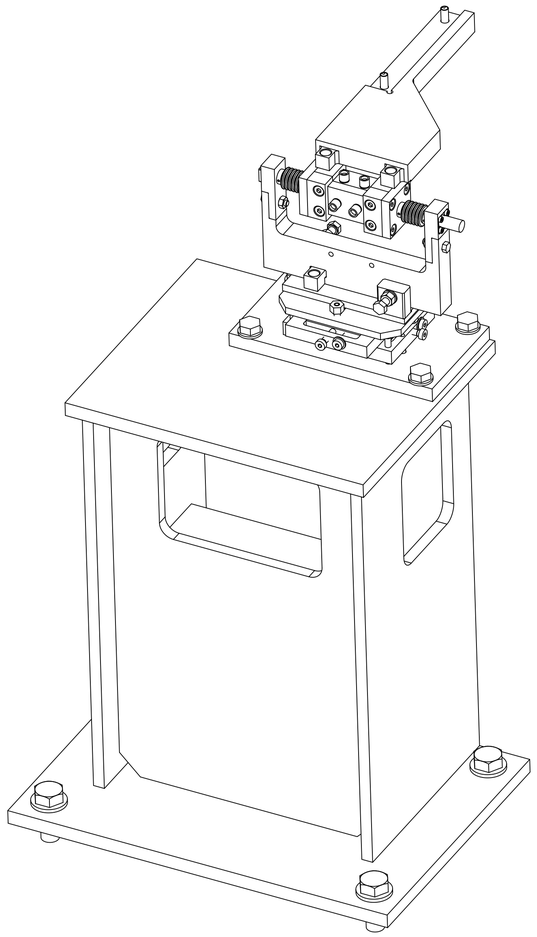

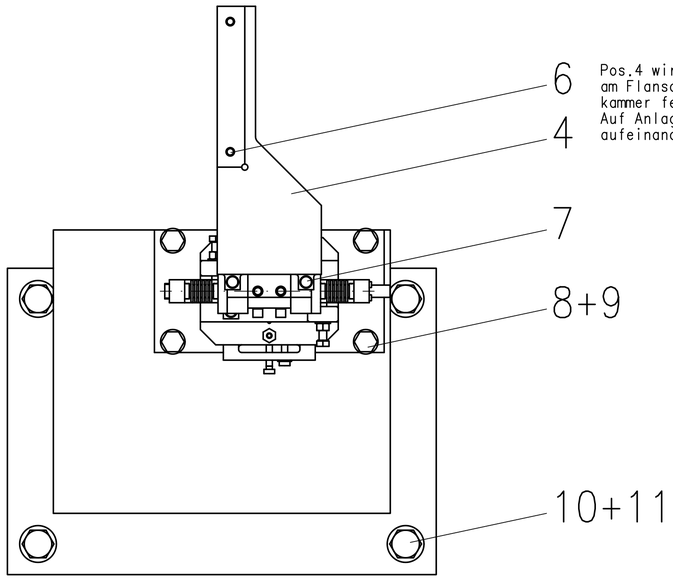

Pos.4 wird mit Pos.6 am Flansch der Vakuum-kammer festgeschraubt. Auf Anlage der Flächen aufeinander ist zu achten!

HF-MOMO 1 komplett wird auf folgenden Girdern verbaut:
DTLU-PU2 / DTLU-PU5

Positionen im Einzelnen:
NOR044
NOR067
NOR090
NOR113
OL152
OL129
OL106
OL083
OL060

Montage des HF-MOMO:

1) Der komplette Koppler wird mit Pos.7 an den Halter Pos.4 geschraubt. Dabei ist auf darauf zu achten, dass der Koppler an der Anlagefläche des Halters anliegt.
2) Vordere Hälfte des Kopplers abschrauben.
3) Drahtgabel mit Antenne auf die Justiereinheit Pos.2 setzen.
4) Vordere Kopplerhälfte wieder anschrauben und Verbindung zu den Flanschen herstellen.
5) Justierschablone Pos.5 mit Pos.12 anschrauben und HF-MOMO so einjustieren, dass die Schablone allseitig am Koppler anliegt.
6) Nach beendeter Justage Justierschablone wieder entfernen.
7) Position als justiert kennzeichnen!

Zeichnung HF-MOMO: 2 06 4110/0.000/5.4!

Erläuterungen zur Justiereinheit siehe Zeichnung 1 07 1602/A.100/5.4!

Tolerierungsgrundsatz: ISO 8015 Oberflächenkenngrößen nach DIN EN ISO 1302, 4287 bzw. 4288	Allg.-Toleranzen nach DIN ISO 2768 Toleranzkl.: mH	Halbzeug			Gewicht
Eigentum von DESY. Alle Rechte vorbehalten. Vor der Nutzung dieser Unterlagen oder der darin enthaltenen Informationen ist die Zustimmung des DESY-Technologietransfers erforderlich.		Schutzvermerk DIN ISO 16016 (05-2002) beachten Working Status:	1:2 Maßstab:	Ort:	Auftrag:
			Material:		
	Datum / Name Gez. 26.09.2007 Brenger, Annette Gepr. Gen.	HF-MOMO 1 komplett mit UB2 und Halter 10/95 rechts PETRA III			
	Desy-MDI Teile-Nr.: 130_01_20_96	1 07 1602/A.000/5.4	A Rev.:	Blatt 1 von 1 Blättern	
Zust. Änderung Datum Name	EDMS-Nr.: D000000000807645	Ers.f.	Ers.d.	Plot	